Cazane din o\el pentru combustibil solid cu gazeificare ASTRA G

Solid fuel gas generation steel boilers ASTRA G

CARACTERISTICI - DATE TEHNICE - DIMENSIUNI DE GABARIT

Aplica\ii

Sunt destinate [nc`lzirii construc\iilor civile, industriale sau cl`dirilor care au sistemul de [nc`lzire implementat. Func\ionarea cazanelor este pe baz` de combustibil solid (lemn) cu generare de gaze de ardere. Este recomandat ca aprinderea s` se fac` cu lemn uscat (20% umiditate) sau amestec de de]euri de lemn sau rumegu], [n cantit`\i mici, cu lemn pentru foc.

{nc`rc`rea cu combustibil solid se face [n camera superioar` a cazanului, iar [n camera inferioar` de combustie are loc arderea propriu-zis` a gazului. Intensitatea gener`rii gazului]i a puterii de [nc`lzire se regleaz` prin intermediul aerului aspirat [n camera de ardere.

Corpul cazanului este din o\el special rezistent la temperaturi ridicate, cu grosimea de 5 mm.

Avantaje

- gazele generate din lemnul de foc asigur` o eficien\` de ardere ridicat`;
- puterea cazanului este controlat` automat de un termoregulator;
- perioad` de ardere [ndelungat`;
- arderea complet` a combustibilului asigur` costuri reduse;
- operare simpl`; cenu]a se [ndep`rteaz` doar o dat` pe s`pt`m@n`.

Modelele ASTRA S sunt prev`zute cu serpentin`.

Modelele ASTRA E sunt dotate cu control electronic.

Caracteristici Characteristics	U.M.	G18M	G18M S	G25M	G25M S	G31.5	G31.5 S	G40 E	G40 ES	G50	G50 S	G50ME	G50ME S	G80ME	G80ME S
Putere util` Output power	kW	18-23		25-28		31.5		40		50		50-55		80-85	
Volum camer` de combustie Combustion chamber volume	l	90		120		140		190		190		280		315	
Con\inut de ap` boiler Water volume in the boiler	l	63		78		85		96		96		96		98	
Suprafa\a intern` de schimb termic Heating surface	m^2	1.92		2.08		2.20		3.39		3.39		3.39		3.80	
Dimensiuni de gabarit Overall dimensions	mm	600/680/1250		600/815/1250		660/925/1250		660/925/1250		660/1125/1250		660/1125/1430		700/1125/1580	
Lungime camer` de combustie Combustion chamber length	mm	360		500		600		800		800		800		800	
Diametru racord fum Diameter of fume pipe	mm	150		150		150		150		150		150		180	
Racorduri tur/retur Inlet/outlet connections	inch	1"1/2		1"1/2		1"1/2		1"1/2		1"1/2		1"1/2		2"	
Masa Weight	kg	240		310		380		460		460		500		535	
Presiune max. de lucru Max. working pressure	bar	2		2		3		3		3		3		3	
Alimentare electric` Power supply	V/Hz	230/50		230/50		230/50		230/50		230/50		230/50		230/50	
Putere ventilator Fan power	W	21/50		50		21/50		42		42		80		80	
Combustibil Fuel		Lemn cu 15-20% umiditate / Firewoods with 15-20% humidity													
Lungime max. butuc lemn Max. length of the firewoods	cm	33		45		55		75		75		75		75	

Legenda controler KR-1
1 - Ecran digital
2 - Rozet` setare temperatur`
3 - "{nc`lzire"
4 - "{nc`lzire terminat`"
5 - "Pomp`"
6 - "Releu de a]teptare"
7 - "Mod economic"
8 - Buton pentru modul economic

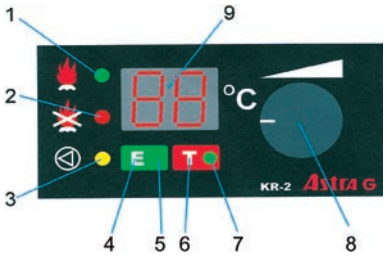

Legenda controler KR-2
1-3 ã L`mpi indicatoare:
1 ã å {nc`lzire
2 ã å {nc`lzire terminat`
3 ã å Pomp`
4 ã "E" Buton mod economic
5 ã "E" Indicator mode economic
6 ã "T" Buton pornire [nc`lzire electric`
7 ã "T" Indicator func\ionare [nc`lzire electric`
7 indicatorul pulseaz` ã a]teptare
7 indicatorul aprinsã pornit`
8 ã Rozet` control temperatur` impus`
9 ã Afi]aj digital

Legenda:
1. Structur`
2. Camere de combustie
3. Izola\ie ceramic`
4. Canal de aer ventilat
5. Muchie ceramic`
6. Evacuare gaze arse
7. Senzori pentru termoregulatoare]i termostatul de siguran\`
8. Capac deta]abil
9. U]ile camerelor de combustie
10-11 Conexiuni bran]amente
12. M@ner clapet` camer` de combustie superioar` cu deschidere de evacuare gaze de ardere
13. Ventilator cu [ntrerup`tor
14. Termoregulator temperatur` de operare
15. Termostat de siguran\`
16. Capace pentru evacuare de]euri
17. Picioru]e reglabile
18. Termoregulator de temperatur` min.
19. Regulator de tiraj
A - Orificiu admisie
B - Deschidere pentru evacuare gaze arse
C - Camera superioar` de combustie cu deschidere spre co]ul de fum

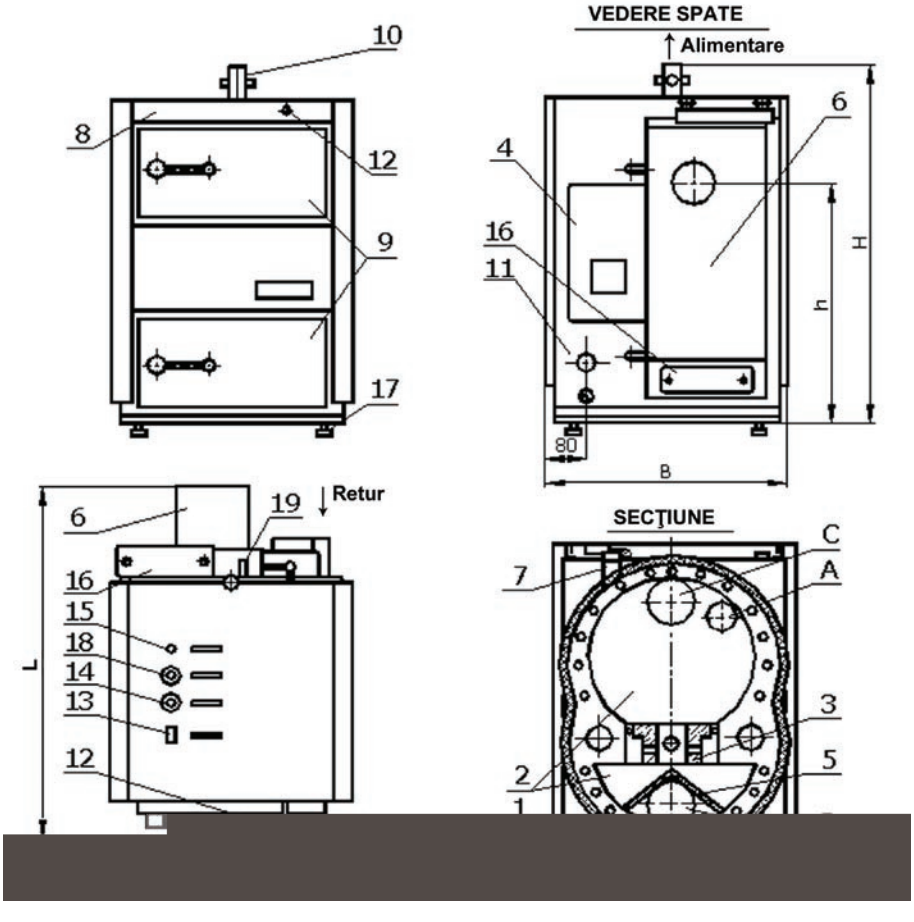

Tip cazan Boiler type	B	L	H	h
ASTRA G18	595	680	1070	840
ASTRA G25	595	815	1070	840
ASTRA G31.5	660	925	1250	925
ASTRA G40	660	925	1250	925
ASTRA G50	660	1125	1250	925
ASTRA G80	700	1125	1400	1100